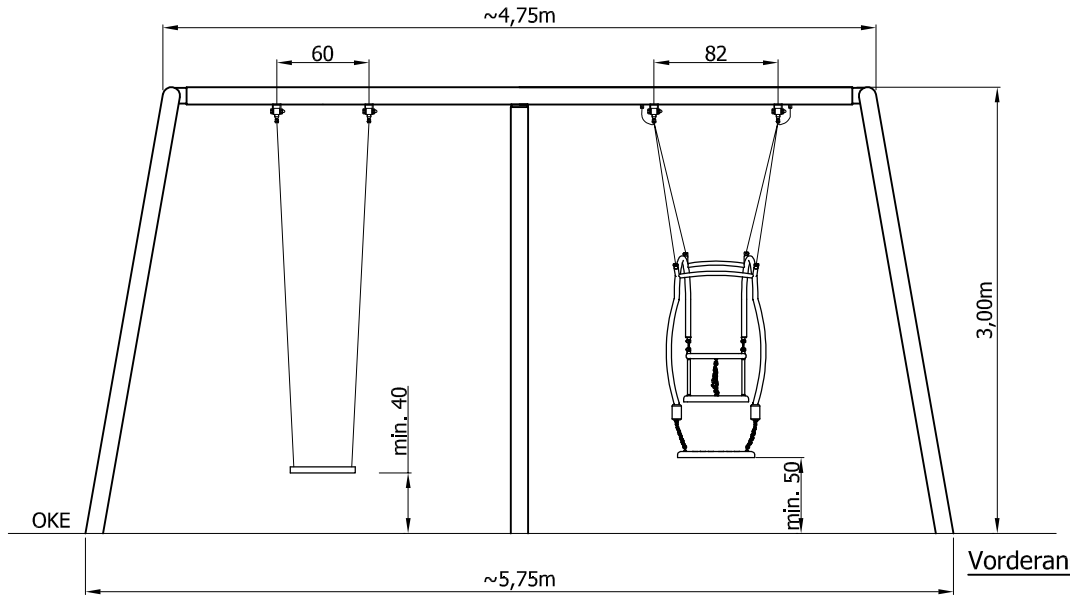


Vorderansicht

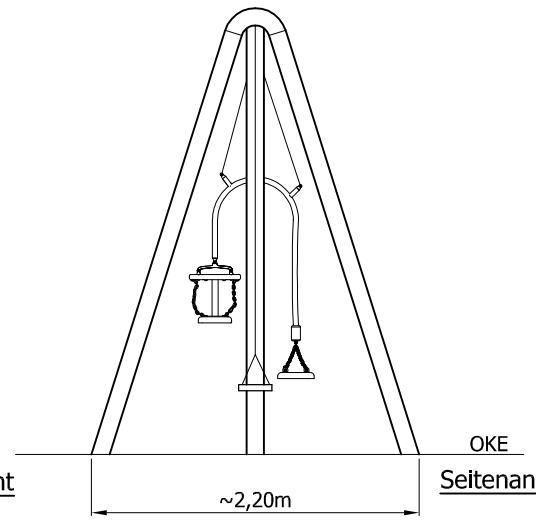


Seitenansicht

Schaukelsitz Groß und Klein

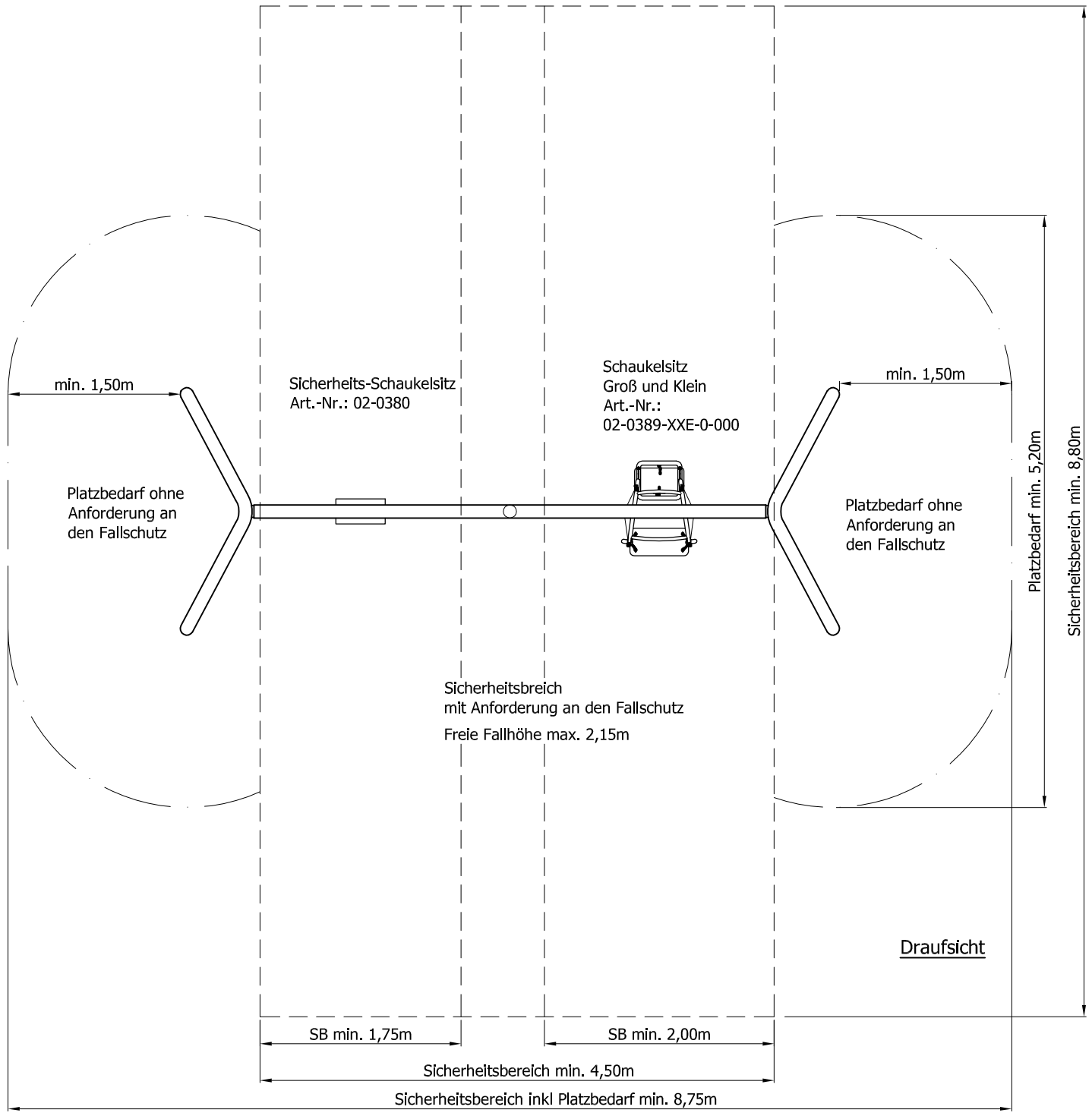


Draufsicht

Sicherheits-Schaukelsitz

Maximale freie Fallhöhe des Gerätes: 2,15 m
Altersgruppe: von 1 bis 99 Jahren

Diese Zeichnung ist Eigentum der Firma:
ESF Emsland Spiel- und Freizeitgeräte GmbH & Co. KG
Thyssenstraße 7, 49744 Geeste
Tel: 05937/ 97189-0 ; Fax: 05937/ 97189-90
Alle Rechte sind bei den Autoren.
Diese Unterlagen dürfen nicht ohne Zustimmung der
o. g. Firma in den Ausschreibungen verwendet werden.
Der nicht autorisierte Nachbau ist kostenpflichtig.

Alle Bilder sind Ausführungsbeispiele

| | |
|---|---|
| Angebotszeichnung | Maßstab 1:50 |
| Große Stahlrohr-Doppelschaukel Groß und Klein<br>Art.-Nr.: 02-2883-XVL-0-001<br>02-2883-XXV-0-001 | Blattgröße A3<br>Angebots- Nr.: |
| Kinderland Emsland Spielgeräte<br>ESF Emsland Spiel- und Freizeitgeräte GmbH & Co KG<br>Thyssenstraße 7, 49744 Geeste<br>Telefon: 05937 97189-0 Telefax: 05937 97189-90<br>kinderland@emsland-spielgeraete.de<br>www.emsland-spielgeraete.de | Datum 05.11.18<br>gez. J.M. |